2023. 2月

MARUYAMA
次の100年を創る
-All for the Future-

細霧ノズルシステム

ハウス全面の［ 細霧冷房 ］［ 防除 ］［ 葉面散布 ］を効率的に行います

カンタン施工を一段と進めました

お客様が自分で取付できます

- ノズルは鉄パイプなどにUボルト（専用品）またはビスで付けるだけです。
- 軽量・柔軟、なおかつ耐圧性に優れたハイロンチューブは、ハサミでカットできます。
- カットがラクですから、施工しながらチューブ長さを調整できます。
- 現場合わせで作業できます。
- 配管は噴霧ホースで施工できます。
- 施工後、ノズル噴霧方向の角度調整が簡単にできます。

ご希望に合わせてノズルをセットできます

①ノズル径をご指定ください。
細霧ノズルP 冷房・防除用（ノズル径0.3mm）
細霧ノズルS 防除用（ノズル径0.4mm）
②ノズルピッチをご指定ください。
900mmピッチと1800mmピッチでセットアップできます。
③セット全長をご指定ください。

[標準セットもご用意しています]
◆細霧ノズルPセット(N)
ノズルピッチ1800mm
ノズル0.3mm/16個、全長28.8m
コードNo.330943
◆細霧ノズルSセット(N)
ノズルピッチ1800mm
ノズル0.4mm/16個、全長28.8m
コードNo.330944

効果的な霧を発生する細霧ノズル

●セラミックノズルで耐摩耗性に優れています。
●ノズル部分にストレーナを内蔵。ストレーナから噴板まではユニット化してあり、構成部分をバラすことなく、取り外し清掃がカンタンにできます。
●ユニット内にはチャッキ弁を内蔵し、噴霧停止後のボタ落ちを防いでいます。

■細霧ノズルの吐出量と平均粒子径

吐出圧力	吐出量		平均粒子径	
	細霧ノズルP（ノズル径0.3mm）	細霧ノズルS（ノズル径0.4mm）	細霧ノズルP（ノズル径0.3mm）	細霧ノズルS（ノズル径0.4mm）
1MPa{10kgf/cm²}	50ml/min	90ml/min	36μm	44μm
1.5MPa{15kgf/cm²}	65ml/min	115ml/min	33μm	38μm
2MPa{20kgf/cm²}	70ml/min	130ml/min	27μm	42μm
2.5MPa{25kgf/cm²}	83ml/min	145ml/min	27μm	47μm

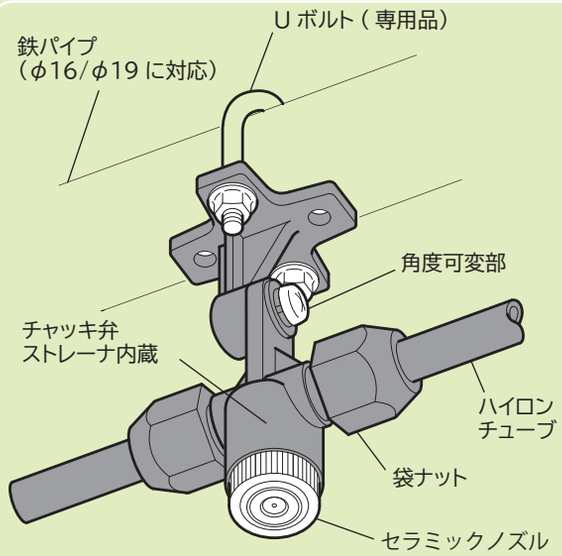

■細霧ノズルの取り付け方

現場に合わせてカンタンに施工できます

ハウスの規模・形状・作物などに適した設置設計を承ります。
現場に合わせてカンタンに施工できます。

〈設置例〉

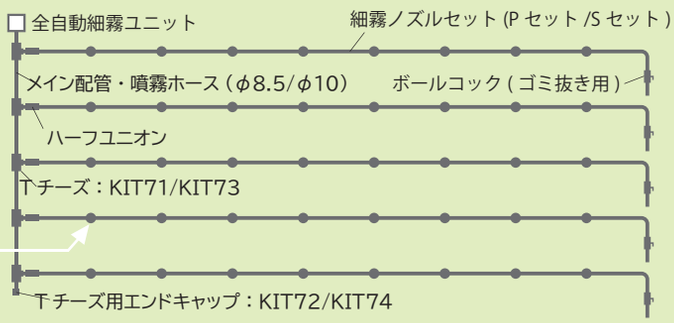

※作物の種類や栽培方法および防除と細霧冷房ではノズル数や取付位置が異なります。
※作物や作付によって防除、葉面散布ができない場合があります。

全自動細霧ユニット

●制御盤の設定で、起動時間帯・噴霧時間・休止時間を設定できます。
●残圧抜きの電磁弁を装備。ポンプの電源が切れると弁が開き配管内の薬剤をタンクに戻し、噴霧停止後のノズルからのボタ落ちを防ぎます。
●5μmと200μmの2重フィルターで水源の小さなゴミもシャットアウトします。
●給水タンクは水位センサー付きで、渇水時は自動停止します。
●モータ過負荷保護機能付きです。
●防音パネルはオプションです。（MSS415CL-1：コード No.198858）（MSS615CL-1：コード No.198475）

細霧冷房ユニット
MSS415CL-1

※防音パネル、198475 装着しています。
細霧冷房ユニット
MSS615CL-1

名称			MSS417CL	MSS617CL
コード No.			358486	358485
寸法（長×幅×高）		mm	810×635×1200	990×740×1350
質量		kg	107	176
動力	吸水量	L/min	24.2(50Hz) / 28.5(60Hz)	40.4(50Hz) / 48.1(60Hz)
噴霧機	設定圧力	MPa{kgf/cm²}	2.5{25}	
モータ		kW	1.5	3.7
タンク容量		L	100	200
噴霧口径・数			G3/8×4 ケ	G3/8×8 ケ
制御盤			TM150	TM370
外装			天井カバー付	
電源			三相 200V(50Hz、60Hz 共通)	
電源コード			5m(芯線 2mm²)	5m(芯線 5.5mm²)
メーカー希望小売価格	税込（10%）		￥902,000	￥1,155,000
	税別		￥820,000	￥1,050,000

細霧ノズルP-N
細霧ノズル本体組立
ノズル径0.3mm
接続径φ6×φ6
コードNo.548836

細霧ノズルS-N
細霧ノズル本体組立
ノズル径0.4mm
接続径φ6×φ6
コードNo.548861

KIT69
細霧ノズル本体部分
3個入り
コードNo.548862

KIT64
ハイロンチューブ
φ6×100m
コードNo.578608

KIT60
P用ノズル組立
ノズル径0.3mm、3個入り
ストレーナ、チャッキ弁組込
コードNo.542752

KIT61
S用ノズル組立
ノズル径0.4mm、3個入り
ストレーナ、チャッキ弁組込
コードNo.542753

KIT53
Tユニオン、5個入
キャップ5個付
接続径φ6×φ6×φ6
コードNo.542744

KIT54
ハーフユニオン
10個入
接続径φ6×PT1/4（オス）
コードNo.542745

KIT70
Uボルト（パイプ系φ16/φ19）対応
コードNo.629541

Tチーズ・エンドキャップ
※メイン配管（噴霧ホース）とハーフユニオン（KIT54）を接続します。

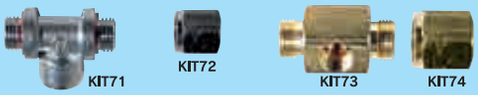

KIT71
接続径PF1/4（オス）×PF1/4（オス）
PT1/4（メス）
コードNo.621017

KIT72
エンドキャップPF1/4（メス）
コードNo.999656

KIT73
接続径PF3/8（オス）×PF3/8（オス）
PT1/4（メス）
コードNo.629755

KIT74
エンドキャップ（PF3/8メス）
コードNo.588752

KIT65
タンク給水側用
ラインフィルター
5μmフィルター
接続径PT3/4（メス）×PT3/4（メス）
コードNo.578603

KIT66
タンク給水側用
ラインフィルター
200μmフィルター
接続径PT3/4（メス）×PT3/4（メス）
コードNo.578602

オートタイマー
起動タイマー、噴霧タイマー、休止タイマー付で設定しやすさが好評です。
TM55：100V0.4/0.55KW用：コードNo.466213
TM150：200V1.5KW用：コードNo.466214
TM220：200V2.2KW用：コードNo.466215
TM370：200V3.7KW用：コードNo.466216
TM550：200V5.5KW用：コードNo.582774
TM750：200V7.5KW用：コードNo.582775

オートタイマー
水位センサー
水位センサー、スイッチ
200V仕様：コードNo.582776
100V仕様：コードNo.582777

KIT67
ラインフィルター用
5μmフィルター、3個入
コードNo.578607

KIT68
ラインフィルター用
200μmフィルター、3個入
コードNo.578606

KIT57
残圧・排液弁
接続径PT3/8（メス）
（異径金具PF1/4）×PT3/8組込）
排水ホースφ10×300mm
200V仕様：コードNo.542748
100V仕様：コードNo.542749

分水器
接続径PT1/2×2ヶ所
PT3/8×4ヶ所
コードNo.124071

ボールコック
PT3/8×PF3/8
コードNo.120835

KIT55
ポンプ吐出側用
大型ラインストレーナ
200メッシュストレーナ
ボールコック（PF1/4メス）
コードNo.542746

残圧抜き弁
MS415、515用
接続径PT1/2（メス）×PT1/2（メス）
コードNo.124073
MS615、755用
接続径PT1/2（メス）×PT1/2（メス）
コードNo.826734

●仕様は製品改良のため予告なく変更することがあります。
●メーカー希望小売価格（税込：税率 10%）は予告なく価格変更することがありますのでご了承願います。

⚠注意 ★取扱説明書をよく読んで安全な作業を行なってください。

〈カタログの内容についてのお問い合わせは下記までご連絡ください〉
特 約 店

MARUYAMA
株式会社丸山製作所　本社／〒101-0047 東京都千代田区内神田3-4-15 http://www.maruyama.co.jp
お客様相談窓口〈丸山サポートセンター〉無料通話 0120-898-114

2023年02月作成
530716